PROJEKTĒTĀJS:	**SIA „BM-projekts”**, reģ. Nr. 40103196966, Būvkomersanta reģistrācijas Nr. 7008-RA2, Upesgrīvas iela 16, Rīga, LV-1002
BŪVNIECĪBAS IEROSINĀTĀJS:	**Nīcas novada dome** Bārtas iela 6, Nīca Nīcas pagasts, Nīcas novads, LV-3473 Reģ. Nr.90000031531
BŪVPROJEKTA NOSAUKUMS UN ADRESE:	**Stāvlaukuma pārbūve īpašumā ”Jūraskāpas”, Bernātu dabas parkā** “Jūraskāpas”, Nīcas pagasts, Nīcas novads (kad. nr. 64780080368)
BŪVPROJEKTA DAĻAS:	VD – Vispārīgā daļa, TI – Topogrāfiskā izpēte, GP – Ģenerālplāns, TS-CD – Ceļa darbi, SA – Skaidrojošais apraksts, BA – Būvdarbu apjomu saraksts
PROJEKTA STADIJA:	**BP** (Būvprojekts)
BŪVJU KLASIFIKĀCIJA	**2112**
BŪVES GRUPA:	**II**
SĒJUMA NUMURS:	**1**
BŪVPROJEKTA VADĪTĀJS:	**DIDZIS DĀLE** Sertifikāta Nr. 3-01212
	RĪGA, 2020

BŪVPROJEKTA SASTĀVS

1. SĒJUMS *– Vispārīgā daļa, Arhitektūras daļa, Ekonomikas daļa*

- Topogrāfiskā izpēte – TI
- Būvprojekta ģenerālplāns – ĢP
- Skaidrojošais apraksts – SA
- Ceļa darbi – TS-CD
- Būvdarbu apjomu saraksts – BA

1. sējuma saturs

Būvprojekta sastāvs 2

Sējuma saturs 3

Vispārīgā daļa

Projektēšanas uzdevums 5-6

Darba aizsardzības pārvalde 7-10

Projekta skaņošanas protokols ar zemes īpašnieku 11

Topogrāfiskā izpēte

Topogrāfiskais plāns 13

Skaidrojošais apraksts

Skaidrojošais apraksts 15-16

Būvprojekta ģenerālplāns

Ģenerālplāns/ Vispārīgie rādītāji 18

Arhitektūras daļa

Teritorijas sadaļa

Kopējo darba daudzumu saraksts 20-21

Rasējumi

Vispārīgie rādītāji 23

Izbūves, labiekārtojuma un koordinātu plāns, vertikālais plānojums, griezums 24

Pielikumi

Pielikumi 26-33

VISPĀRĪGĀ DAĻA

PROJEKTĒŠANAS UZDEVUMS

1.	Projektējamais objekts	**Stāvlaukuma pārbūve īpašumā "Jūraskāpas", Bernātu dabas parkā**
2.	Projektējamā objekta adrese	"Jūraskāpas", Nīcas pagasts, Nīcas novads (kad. nr. 64780080368)
3.	Īpašuma piederība	Zemes īpašums ar kad. Nr. 64780080368 atrodas Nīcas novada pašvaldības valdījumā
4.	Izstrādājamie būvniecības ieceres dokumenti	Paskaidrojuma raksts
5.	Būvju iedalījums grupā atbilstoši būvniecības procesam	I grupas inženierbūve: Citas, atsevišķi neklasificētas inženierbūves
6.	Būvniecības ieceres dokumentācijas izstrādes mērķis	Pārbūvēt esošo fiziski nolietoto un ainaviski nepievilcīgo stāvlaukumu Bernātu dabas parkā pie atpūtas vietas "Tālais stāvlaukums" ar pieslēgumu esošai koka laipai ar skatu platformu. Esošais stāvlaukums ir pārāk mazs esošajai transportlīdzekļu noslodzei, kā rezultātā veidojās antropogēnā slodze uz blakus esošo teritoriju. Esošais asfalta segums ir sliktā stāvoklī, un brauktuves kontūra ir nenosakāma, jo apaugusi ar zāli. Projektā paredzēts palielināt stāvlaukuma platību un to labiekārtot.
7.	Pamatuzdevumi būvniecības ieceres dokumentācijas izstrādē	7.1. Risināt stāvlaukuma pārbūvi, to paplašinot: 7.1.1. esošā asfaltbetona seguma atjaunošana (izlīdzinošā frēzēšana); 7.1.2. jaunas, asfaltbetona pilnās segas konstrukcijas izbūve paplašinājumā; 7.1.3. stāvlaukuma savienošana ar koka laipu (asfaltbetona gājēju celiņa konstrukcija); 7.1.4. horizontālais stāvvietas marķējums; 7.1.5. atbilstošo ceļa zīmju uzstādīšana; 7.1.6. paredzēt 2 stāvvietas invalīdiem, vistuvākās koka laipai; 7.1.7. paredzēt laukumu atkritumu konteineriem stāvlaukuma Z pusē un atkritumu izvešanas transportam netraucētu piekļuvi. 7.2. Risināt sekojošu labiekārtojuma elementu uzstādīšanu: 7.2.1. kompozītmateriāla barjeras stabiņu uzstādīšana stāvlaukuma norobežošanai; 7.2.2. velostatīvus vismaz 4 velosipēdu novietošanai; 7.2.3. tualetes (ar vides pieejamību) uzstādīšana, ieskaitot pazemes ūdens tvertnes un nosēdakas uzstādīšanu, ūdens tvertnes nosiltināšanu (iegādi veic Pasūtītājs) stāvlaukuma D pusē; 7.2.4. esošo informatīvu stendu (2 gab.) demontāža, uzsākot

		būvdarbus un uzstādīšana atpakaļ pēc Pasūtītāja norādēm. 7.3. Stāvlaukumu aprīkot ar 4 laternām ar hibrīda sistēmu, kurā tiek izmantoti gan vēja turbīnas, gan saules paneļi. Pie 3 no 4 laternām piestiprinātas 3 videokameras. Gan laternu, gan videokameru uzstādīšanu, konfigurēšanu veic to piegādātājs. 7.4. Barjeras stabiņu un velostatīvu dizains pirms uzstādīšanas saskaņojams ar Pasūtītāju. 7.5. Risināt stāvlaukuma pārbūvi, pēc iespējas mazāk izcērtot stāvlaukumam piegulošās priedes.
8.	Būvniecības veids	Pārbūve ar labiekārtošanu
9.	Būvniecības ieceres dokumentācijas iesniegšana	3 (trīs) drukātos eksemplāros un 1 (vienu) eksemplāru, kurš ir identisks drukātajam, elektroniskā datu nesējā PDF formātā. Elektroniskā datu nesējā, kurš tiek iesniegts Pasūtītājam, Izpildītājs ieraksta arī rasējumus *dwg* vai *dgn* formātā.
10.	Pārējie nosacījumi	10.1. Būvniecības ieceres dokumentāciju izstrādā atbilstoši būvniecību reglamentējošajiem normatīvajiem aktiem, pašvaldības teritorijas attīstības plānošanas dokumentiem, dabas parka "Bernāti" individuālajiem aizsardzības un izmantošanas noteikumiem (MK not. Nr. 273) un "Īpaši aizsargājamo dabas teritoriju vispārējos aizsardzības un izmantošanas noteikumiem" (MK not. Nr. 415). 10.2. Pasūtītājs nodrošina Pakalpojuma sniedzēju ar nepieciešamajiem dokumentiem, kurus Pasūtītājam saskaņā ar normatīvajiem aktiem ir tiesības izsniegt.
11.	Pasūtītājs	Nīcas novada dome Reģistrācijas Nr.: 90000031531 Bārtas iela 6, Nīca, Nīcas pagasts, Nīcas novads, LV-3473 _____ **A. Petermanis**
12.	Izpildītājs	SIA "BM-projekts" Reģistrācijas Nr. 44103073494 Adrese: Upesgrīvas iela 16, Rīga, LV-1002 _____ **M. Blumentāls**

Dabas aizsardzības pārvalde

KURZEMES REĢIONĀLĀ ADMINISTRĀCIJA
"Šlīteres mežniecība", Dundagas pag., Dundagas nov., LV-3270, tālr. 63286000, fakss 67730207,
e-pasts: kurzeme@daba.gov.lv, www.daba.gov.lv

LĒMUMS Nr.3.14/ 731 /2020-N10

par publiski pieejamu dabas tūrisma un izziņas infrastruktūras objektu izveidi

2020.gada 11.septembris Dundagas novada Dundagas pagasts

Adresāts:
SIA "BM-projekts"
Reģistrācijas Nr.40103196966
ieva.sakale@bm-projekts.lv

Iesniedzēja prasījums:

Dabas aizsardzības pārvaldes (turpmāk - DAP) Kurzemes reģionālā administrācija (turpmāk – Administrācija) saņēmusi 2020.gada 9.septembrī SIA"BM-projekts" (turpmāk - Iesniedzējs) iesniegumu, kurā lūgts izskatīt un saskaņot tās izstrādāto būvniecības ieceres "Stāvlaukuma pārbūve īpašumā "Jūraskāpas", Bernātu dabas parkā" dokumentāciju.

Dalībnieku viedokļi un argumenti:

Nīcas novada dome realizē Eiropas Savienības atbalstītu projektu "Ilgtspējīgs stāvlaukums Bernātos". Minētais projekts tiek realizēts kā būvniecības iecere "Stāvlaukuma pārbūve īpašumā "Jūraskāpas", Bernātu dabas parkā", kuram Iesniedzējs izstrādā projekta dokumentāciju atbilstoši noslēgtajam līgumam ar projekta pasūtītāju – Nīcas novada domi.

Plāno pārbūvēt esošo fiziski nolietoto un ainaviski nepievilcīgo stāvlaukumu Bernātu dabas parkā pie atpūtas vietas "Tālais stāvlaukums" ar pieslēgumu esošai koka laipai ar skatu platformu. Esošais stāvlaukums ir pārāk mazs esošajai transportlīdzekļu noslodzei, kā rezultātā veidojās antropogēnā slodze uz blakus esošo teritoriju. Esošais asfalta segums ir sliktā stāvoklī, un brauktuves kontūra ir nenosakāma, jo apaugusi ar zāli. Projektā paredzēts palielināt stāvlaukuma platību un to labiekārtot. Labiekārtojuma ietvaros plāno "Tualetes ēkas novietni" un "Atkritumu konteineru novietni".

Izvērtētā dokumentācija:

Iesniedzēja 2020.gada 9.septembra iesniegums uz divām lpp. ar pievienotiem pielikumiem: Projektēšanas uzdevums uz divām lpp.; Ģenerālplāns/Vispārējie rādītāji uz vienas lpp., Izbūves, labiekārtojuma un koordinātu plāns, vertikālais plānojums, griezums uz vienas lpp.

Faktu konstatējums un izvērtējums:

Projekta ietvaros plānota būvniecības iecere - stāvlaukuma pārbūve īpašumā "Jūraskāpas" (turpmāk – Stāvlaukuma pārbūve), kas atrodas Bernātu dabas parkā.

Stāvlaukuma pārbūves realizācijai noteikta būvniecības kārtība un būvju klasifikācija: Izstrādājamie būvniecības ieceres dokumenti – Paskaidrojuma raksts; Būvju iedalījums grupā atbilstoši būvniecības procesam - I grupas inženierbūve: Citas, atsevišķi neklasificētas

3.14/742/2020-810 V

inženierbūves; Būvniecības veids – Pārbūve ar labiekārtojumu.

Nekustamā īpašuma "Jūraskāpas" zemes vienība ar kadastra apzīmējumu 64780080368, Nīcas pagastā, Nīcas novadā, atrodas Nīcas novada pašvaldības valdījumā.

Atbilstoši Nīcas novada teritorijas plānojumam 2013.-2025.gadam, paredzētie būvniecības darbi - labiekārtošana atradīsies Bernātu ciema teritorijā un ārpus Baltijas jūras krasta kāpu aizsargjoslas; labiekārtošana notiks "Dabas un apstādījumu teritorijā" (DA) ar vienu no tās īpašajām vietām (DA2) - Tūrisma un atpūtas teritorijā, nolūki, kādos atļauts izmantot zemi ir ar tūrismu un atpūtu saistītu objektu attīstība un teritorijas labiekārtošana, veicinot teritorijas kopējās vērtības pieaugumu, nodrošinot dabas resursu publiskumu, īpaši izdalot publiskas pieejas pludmalei un līdzsvarojot antropogēnās slodzes ar atbilstošu infrastruktūru un labiekārtojuma līmeni.

Atbilstoši dabas datu pārvaldības sistēmas "Ozols" datiem, nekustamā īpašuma "Jūraskāpas" zemes vienība ar kadastra apzīmējumu 64780080368, Nīcas pagastā, Nīcas novadā, atrodas īpaši aizsargājamā dabas teritorijā – dabas parka "Bernāti". Stāvlaukuma pārbūve plānota dabas parka "Bernāti" neitrālajā zonā, kam apkārt atrodas mežu zemes ar īpaši aizsargājamo biotopu 2180 *Mežainas piejūras kāpas*.

Projektā skartās īpaši aizsargājamās dabas teritorijas raksturojums: likumā "Par īpaši aizsargājamām dabas teritorijām" noteikts ka dabas parks "Bernāti" ir Eiropas nozīmes aizsargājama dabas teritorija Natura 2000 (vietas kods LV0303600, teritorijas tips "B"), kas noteikts īpaši aizsargājamo sugu, izņemot putnus, un īpaši aizsargājamo biotopu aizsardzībai.

Stāvlaukuma pārbūve plānota dabas parkā "Bernāti" izveidotajai "Tālajai" stāvvietai, kas organiski savienos to ar tam blakus esošās atpūtas vietas infrastruktūras objektiem un arī tos papildinās ar plānotiem labiekārtojuma objektiem: "Tualetes ēkas novietne" un "Atkritumu konteineru novietne".

Atbilstoši dabas parka "Bernāti" dabas aizsardzības plāna 2016.-2028.gadam sadaļai "3.2.Plānotie apsaimniekošanas pasākumi": D.1.3. Dabas parka teritorijā ierīkoto stāvlaukumu rekonstrukcija Lai optimizētu Dzintariņa un "Tālā" stāvlaukuma ietilpību, veikt minēto stāvlaukumu rekonstrukciju, ievērojot Piekrastes apbūves vadlīnijās (Saknītis, 2011) sniegtos norādījumus. Plānojot „Tālā" stāvlaukuma rekonstrukciju, paredzēt tā malās ierīkoto atpūtas vietu rekonstrukciju. Pēc stāvlaukuma rekonstrukcijas, veikt darbības apkārtējo mežu un kāpu zemsedzes izmīdīšanas mazināšanai – ar laipām vai norādēm iezīmējot takas, kuras paredzētas nokļūšanai pie jūras, bet pārējo taku un braukšanai neizmantojamo ceļu galus norobežojot ar ainavā iederīgām barjerām.

Projekta ietvaros tiek īstenots dabas parka "Bernāti" dabas aizsardzības plāna teritorijas apsaimniekošanas pasākums, kurš būtiski samazinās šobrīd ļoti augsto antropogēno slodzi uz kāpu un mežu biotopiem konkrētajā teritorijā, saglabās un aizsargās bioloģisko daudzveidību Bernātu dabas parka, vienlaikus nodrošinot teritorijas funkcionalitāti un tās rekreatīvā resursa apdomīgu izmantošanu.

Pamatojums:

Stāvlaukuma pārbūve, kas plānota dabas parka "Bernāti" neitrālajā zonā, jāveic saskaņā ar Ministru kabineta 2004.gada 8.aprīļa noteikumiem Nr.273„Dabas parka "Bernāti" individuālie aizsardzības un izmantošanas noteikumi" (turpmāk – Noteikumi Nr.273). Noteikumu Nr.273 10. punkts nosaka, ka neitrālā zona ir izveidota, lai, saglabājot raksturīgo kultūrvēsturisko vidi, veicinātu Baltijas jūras piekrastes zvejnieku sētu ilgtspējīgu attīstību, kā arī lai nodrošinātu dabas parka teritorijas tūrisma infrastruktūras veidošanu un šo noteikumu 11.punkts nosaka, ka neitrālajā zonā ir spēkā Ministru kabineta 2010.gada 16.marta noteikumu Nr.264„Īpaši aizsargājamo dabas teritoriju vispārējie aizsardzības un izmantošanas noteikumi" (turpmāk – Noteikumi Nr.264) pirmajā nodaļā "Vispārīgie jautājumi" noteiktās prasības.

Noteikumu Nr.264 pirmās nodaļā "Vispārīgie jautājumi" 6.punkts nosaka, ka Dabas aizsardzības pārvalde, izsniedzot rakstisku atļauju vai saskaņojot noteikumos minētās darbības, izmanto informāciju no dabas aizsardzības plāniem un jaunāko pieejamo informāciju par īpaši aizsargājamām sugām un biotopiem konkrētajā teritorijā. Darbībām, kurām saskaņā ar normatīvajiem aktiem par ietekmes uz vidi novērtējumu Valsts vides dienests izsniedz tehniskos noteikumus vai veic sākotnējo ietekmes uz vidi novērtējumu, Dabas aizsardzības pārvaldes atļauja nav nepieciešama.

Noteikumu Nr.264 24.11.2.apakšpunkts nosaka, ka dabas parkā bez Dabas aizsardzības pārvaldes rakstiskas atļaujas aizliegts ierīkot publiski pieejamus dabas tūrisma un izziņas infrastruktūras objektus (piemēram, takas, maršrutus, skatu torņus, telšu vietas, stāvlaukumus, apmeklētāju centrus un informācijas centrus).

Atbilstoši Ministru kabineta 2009.gada 2.jūnija noteikumu Nr.507„Dabas aizsardzības pārvaldes nolikums" 2.1. apakšpunktam, Saeimas un Ministru kabineta izveidoto īpaši aizsargājamo dabas teritoriju pārvaldīšanu veic Dabas aizsardzības pārvalde. Pamatojoties uz šo noteikumu 3.11. apakšpunktu, Dabas aizsardzības pārvalde saskaņā ar dabas aizsardzību regulējošajiem normatīvajiem aktiem izsniedz un anulē atļaujas, kā arī aptur to darbību, sniedz atzinumus un saskaņojumus dabas aizsardzības jomā, bet saskaņā ar noteikumu 5.2. apakšpunktu, Kurzemes reģionālā administrācija ir Dabas aizsardzības pārvaldes teritoriālā struktūrvienība.

Pieļaujamās darbības:

Pamatojoties uz augstāk minētajiem faktiskajiem apstākļiem un izvērtējot dabas aizsardzības normatīvos aktus un dabas parka "Bernāti" dabas aizsardzības plānu 2016.-2028.gadam, **Administrācija nolēma** saskaņot būvniecības ieceri "Stāvlaukuma pārbūve īpašumā "Jūraskāpas", Bernātu dabas parkā" ar atļaujas izsniegšanu Stāvlaukuma pārbūvei, kas plānota nekustamā īpašuma "Jūraskāpas" zemes vienībā ar kadastra apzīmējumu 64780080368, Nīcas pagastā, Nīcas novadā, un atrodas dabas parka "Bernāti" teritorijā.

Atļauja stāvlaukuma pārbūvei tiek izsniegta ar nosacījumiem, ka:

1. Būvniecības ieceres dokumentācijā pie "Zaļās zonas projektēšanas" tiek norādīts, ka Zaļās zonas izveidei jāizmanto neorganisks vai organiskām vielām nabadzīgs materiāls (piemēram, kokmateriālu mulča) un tas jāpiegādā no atradnēm/specializētām materiālu ražotnēm, kuru materiālos nav sastopamas invazīvās un ekspansīvās sugas, kuras nākotnē var apdraudēt dabiskos biotopus.
2. Stāvlaukuma pārbūves gaitā plānotā paplašināšana nedrīkst skart mežu teritorijas ar īpaši aizsargājamo biotopu 2180 *Mežainas piejūras kāpas*.
3. Pēc būvniecības darbu pabeigšanas, Administrācijas pārstāvis tiek pieaicināts piedalīties pie būves nodošanas ekspluatācijā.

Piemērotās tiesību normas:

1. Administratīvā procesa likuma 1.panta pirmā daļa, 5., 6., 7., 8., 11., 12., 13.pants, 15.panta otrā daļa, 55.panta 1.punkts, 56.panta pirmā daļa, 60.panta pirmā daļa, 64.panta pirmā daļa, 65.panta trešā daļa, 66.panta pirmā daļa, 67.pants, 70.panta pirmā un otrā daļa, 77., 78.pants, 79.panta pirmā daļa.
2. Ministru kabineta 2004.gada 8.aprīļa noteikumu Nr.273„Dabas parka "Bernāti" individuālie aizsardzības un izmantošanas noteikumi" 10., 11.punkts.
3. Ministru kabineta 2010.gada 16.marta noteikumu Nr.264 „Īpaši aizsargājamo dabas teritoriju vispārējie aizsardzības un izmantošanas noteikumi" 6.punkts, 24.11.2.apakšpunkts.
4. Ministru kabineta 2009.gada 2.jūnija noteikumu Nr.507„Dabas aizsardzības pārvaldes nolikums" 2.1., 3.11., 5.2.apakšpunkts, 13.punkts.

Saskaņā ar Administratīvā procesa likuma 70.panta pirmo un otro daļu, lēmums stājas spēkā ar brīdi, kad tas paziņots adresātam.

Šo Dabas aizsardzības pārvaldes Kurzemes reģionālās administrācijas lēmumu saskaņā ar Administratīvā procesa likuma 77., 78.pantu, 79.panta pirmo daļu un Ministru kabineta 2009.gada 2.jūnija noteikumu Nr.507„Dabas aizsardzības pārvaldes nolikums" 13.punktu var apstrīdēt Dabas aizsardzības pārvaldes ģeneráldirektoram viena mēneša laikā no tā spēkā stāšanās dienas, iesniegumu par apstrīdēšanu iesniedzot Baznīcas ielā 7, Siguldā, LV-2150.

Kurzemes reģionālās administrācijas direktore D.Sāmīte

DOKUMENTS IR PARAKSTĪTS AR DROŠU ELEKTRONISKO PARAKSTU UN SATUR LAIKA ZĪMOGU

Strungs, 28365715
andis.strungs@daba.gov.lv

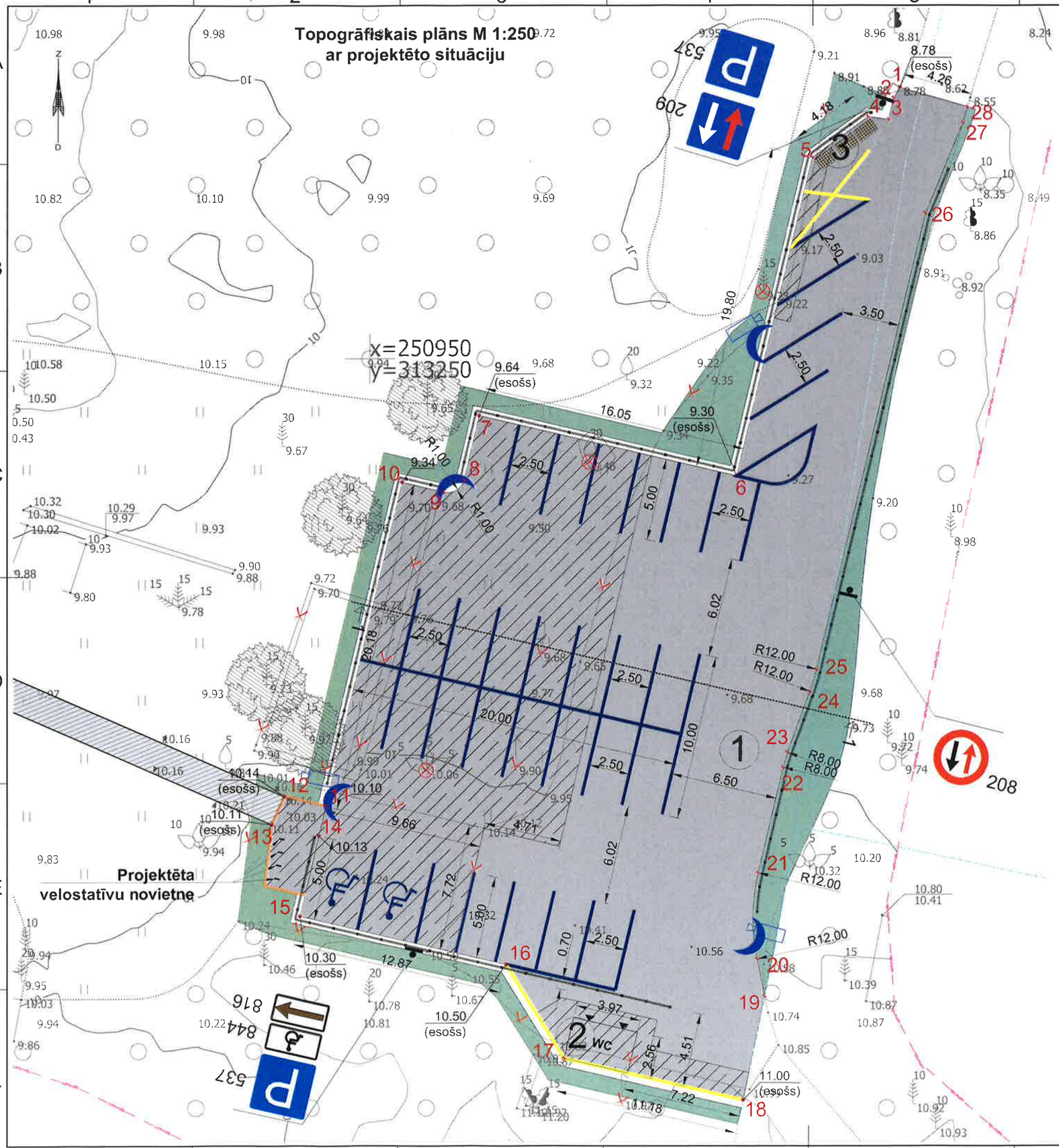

Projekta saskaņošanas protokols
ar zemes īpašnieku.

Būvprojekta nosaukums: "Stāvlaukuma pārbūve īpašumā "Jūrkāpas", Bernātu dabas takā"

Līguma nr.2.3.35/2020/69
Projektēšanas organizācija:
SIA "BM-projekts"

Zemes īpašuma adrese:
Maztebras, Nīcas pagasts, Nīcas novads

Zemes gabala kadastra Nr.:
64780080410

Īpašnieks (īpašnieka pilnvarotā persona): DIANA VĪNVALKA-SOLANKI

Personas kods: 221084-10827

Zemes īpašnieka vai pilnvarotās personas adrese: VIDUS PR. 54-14, JŪRMALA, LV2010

Kontakttālrunis: 26590822

Es, Diana Vīnvalka-Solanki
(zemes īpašnieks)
Atļauju veikt projektēšanas un būvniecības darbus uz man piederošā zemes gabala ar kadastra Nr. ***64780080410***
un apņemos ievērot "Aizsargjoslu likumu".

Šis saskaņojums ir spēkā zemes īpašnieka tiesību un saistību pārņēmējam, t.sk. mantiniekiem.

Būvējamā objekta (trases) izvietojums ir zināms un uz to attiecas "Aizsargjoslu likuma" noteiktās ekspluatācijas aizsargjoslas.

Zemes īpašnieks: ..... *paraksts*
22.09.20 ..... *datums*

Es, Linda Bērziņa,
apliecinu, ka manā klātbūtnē zemes īpašnieks pašrocīgi ierakstījis iepriekšminētos datus:
..... *paraksts*

PIEŅEMTIE APZĪMĒJUMI

APZĪMĒJUMI	NOSAUKUMS
	Izbūvētā projekta koka laipa bez margām
	Proj. karstā asfalta segums (Izlīdzinošā frēzēšana)
	Proj. karstā asfalta segums (Pilnā konstrukcija)
	Proj. nomale
	Proj. zaļā zona
	Proj. horizontālais apzīmējums Nr. 920
	Proj. horizontālais apzīmējums Nr. 943
	Proj. ietves apmale 100.20.8
	Proj. barjera (nožogojums)
	Demontējams apjoms
	Nocērtams koks
	Esošs koks
	Proj. laterna
	Proj. videonovērošana
	Proj. atkritumu urnas novietne
WC	Proj. tualetes novietne
	Proj. velostatīvs
	Proj. ceļazīme
32	Koordinātu punkts

TOPOGRĀFISKĀ IZPĒTE

EKSPLUATĒJOŠO ORGANIZĀCIJU APLIECINĀJUMS PAR PLĀNĀ UZRĀDĪTO APAKŠZEMES KOMUNIKĀCIJU ATBILSTĪBU ŠO ORGANIZĀCIJU ARHĪVU MATERIĀLIEM

ORGANIZĀCIJA	KOMUNIKĀCIJA	PARAKSTS	DATUMS	UZVĀRDS	PIEZĪMES
A/S "Sadales tīkls" RR Ekspluatācijas daļa,	Elektrollnijas				
AS "Gaso", Vecā ostmala 16/18	Dabasgāze				
SIA "Lattelecom", Sīļku 29	Sakaru līnijas				

! Uzmanību plāns sastādīts Latvijas normālo augstumu sistēmā epohā 2000,5 (LAS-2000,5). Eiropas vertikālās augstumu sistēmas (EVRS) realizācija Latvijas teritorijā.

PIEZĪMES:
1. LKS-92 TM koordinātu sistēma, mēroga koef. 1.000019
2. Latvijas normālo augstumu sistēma (LAS-2000,5).
3. Uzmērīšana veikta 2018. gada 10. oktobrī, platība 2.94 ha.
4. Inženiertehniskās komunikācijas daļēji apsekotas dabā un saīsināti attēlotas apkalpojošajās organizācijās.
5. Zemes vienību robežas ir attēlotas atbilstoši zemes kadastrālās uzmērīšanas un vietējā ģeodēziskā tīkla precizētāiem un var nesakrist ar situāciju dabā.
6. Topogrāfiskie apzīmējumi attēloti atbilstoši MK not. Nr.281 1.pielikumam.
7. Kadastra informācija atbilst VZD kadastra kartei.
8. Uzmērīšanā izmantoti atbalstpunkti (ieguti ar GPS, izmantojot LATPOS korekcijas)

1000 x=250907.953 y=313266.509 h=10.865
1001 x=250951.724 y=313280.218 h=9.062

METRUM Sertificēts mērnieks: Māris Luksis, sertifikāts Nr. BC-203	SIA"Metrum K", Liepājas birojs Reģ. nr. LV40103060098 Graudu iela 27/29, Liepāja LV-3401, Tālr. 3428424 e-mail: liepaja@metrum.lv www.metrum.lv			Pasūtījuma nosaukums: Jūraskāpas	
				Administrātīvā teritorija: Nīcas pagasts, Nīcas novads	
				Pasūtītājs: Nīcas novada dome	
Biroja vadītājs	U. Karulis		25.10.2018	Topogrāfiskais plāns	Pasūtījuma ID 34-18-00180
Sert. mērnieks	M. Luksis		10.10.2018		Lapas 1
Zīmēja	R. Kampars		24.10.2018		
				Mērogs 1:500	Lapa 1

SKAIDROJOŠAIS APRAKSTS

SKAIDROJOŠAIS APRAKSTS

Projektā “Stāvlaukuma pārbūve īpašumā "Jūraskāpas", Bernātu dabas parkā” paredzēts pārbūvēt esošo fiziski nolietoto un ainaviski nepievilcīgo stāvlaukumu. Stāvlaukums paredzēts Bernātu dabas parkā pie atpūtas vietas “Tālais stāvlaukums” ar pieslēgumu esošajai koka laipai ar skatu platformu.

1.att. “Tālais stāvlaukums” Bernātu dabas parkā

Esošais stāvlaukums ir pārāk mazs esošajai transportlīdzekļu noslodzei, kā rezultātā veidojās antropogēnā slodze uz blakus esošo teritoriju. Esošais asfalta segums ir sliktā stāvoklī un brauktuves kontūra ir nenosakāma, jo apaugusi ar zāli. Projektā paredzēts palielināt stāvlaukuma platību un to labiekārtot.

Stāvlaukuma D pusē paredzēts izvietot konteinertipa labierīcības ar pazemes ūdens tvertni un nosēdaku. Labierīcībām tvertnes izbūve jāparedz pirms seguma izbūves. Blakus esošajai koka laipai paredzēta velostatīvu novietne.

Stāvlaukuma Z pusē pie galvenās iebrauktuves/ izbrauktuves paredzēta vieta atkritumu konteineram/-iem.

Projektētā stāvlaukuma segas konstrukcijai ir divi tipi: 1. tips - esošā stāvlaukuma virsmu nofrēzē un klāj virsū jaunu asfaltbetona segumu 4cm biezumā; 2. tips – pilna segas konstrukcija vietās, kur nav esošs karstā asfalta

segums. Gar visu stāvlaukuma perimetru paredzēta 50 cm plata minerālmateriālu nomale. Stāvlaukuma R pusi norobežo kompozītmateriāla robežstabiņi ar divām atstarojošā līnijām. Stāvlaukuma D pusē, vistuvāk koka laipas pieslēgumam tiek paredzētas 2 atbilstoši marķētas stāvvietas invalīdiem.

1.tips Asfaltbetona seguma atjaunošana (Izlīdzinošā frēzēšana):

- Karstais asfalts AC11 surf, S III, **h = 4cm**;
- Asfalta seguma frēzēšana, **h_{vid} = 4 cm**;

2.tips Asfaltbetona pilnā segas konstrukcija:

- Karstais asfalts AC 11 surf, S III , **h = 4 cm**;
- Karstais asfalts AC 16 base, S IV, **h = 5 cm**;
- Minerālmateriālu maisījums 0/45, N III, **h = 10 cm**;
- Minerālmateriālu maisījums 0/56, N III, **h = 15 cm**;
- Drenējošais smilts slānis, **h_{min} = 20cm**;
- Austs PP vai PE ģeotekstils 80/80 kN;
- Esošā zemes klātne, profilēta, sablīvēta (minimālā nestspēja 45MPa)

Gar stāvlaukumu paredzēts uzstādīt 4 laternas ar hibrīda sistēmu, kurā tiek izmantots gan vēja turbīnas, gan saules paneļi. Pie 3 laternām paredzēts pievienot videokameras. Laternu un videokameru uzstādīšanu un konfigurēšanu veic to piegādātājs.

Pirms visu iekārtu, elementu iegādes un uzstādīšanas to saskaņot ar pasūtītāju!

BŪVPROJEKTA ĢENERĀLPLĀNS

VISPĀRĪGIE RĀDĪTĀJI / BŪVPROJEKTA ĢENERĀLPLĀNS
M 1:500

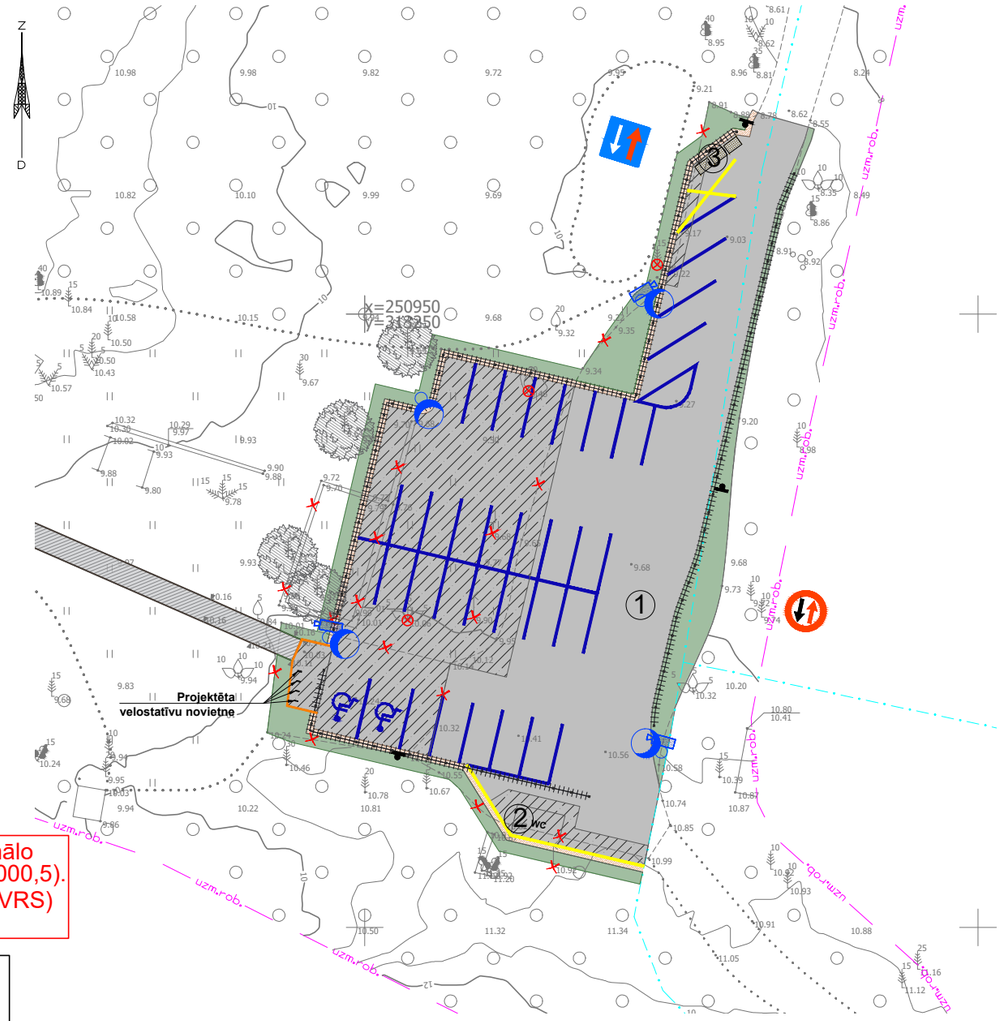

! Uzmanību plāns sastādīts Latvijas normālo augstumu sistēmā epohā 2000,5 (LAS-2000,5).
Eiropas vertikālās augstumu sistēmas (EVRS) realizācija Latvijas teritorijā.

PIEZĪMES:
1. LKS-92 TM koordinātu sistēma, mēroga koef. 1.000019
2. Latvijas normālo augstumu sistēma (LAS-2000,5).
3. Uzmērīšana veikta 2018. gada 10. oktobrī, platība 2.94 ha.
4. Inženiertehniskās komunikācijas daļēji apsekotas dabā un salīdzinātas apkalpojošajās organizācijās.
5. Zemes vienību robežas ir attēlotas atbilstoši zemes kadastrālās uzmērīšanas un vietējā ģeodēziskā tīkla precizitātei un var nesakrist ar situāciju dabā.
6. Topogrāfiskie apzīmējumi attēloti atbilstoši MK not. Nr.281 1.pielikumam.
7. Kadastra informācija atbilst VZD kadastra kartei.
8. Uzmērīšanā izmantoti atbalstpunkti (iegūti ar GPS, izmantojot LATPOS korekcijas)

1000 x=250907.953 y=313266.509 h=10.865
1001 x=250951.724 y=313280.218 h=9.062

PIEŅEMTIE APZĪMĒJUMI

APZĪMĒJUMI	NOSAUKUMS
	Izbūvētā projekta koka laipa bez margām
	Proj. karstā asfalta segums (Izlīdzinošā frēzēšana)
	Proj. karstā asfalta segums (Pilnā konstrukcija)
	Proj. nomale
	Proj. zaļā zona
	Proj. horizontālais apzīmējums Nr. 920
	Proj. horizontālais apzīmējums Nr. 943
	Proj. ietves apmale 100.20.8
	Proj. barjera (nožogojums)
	Demontējams apjoms
	Nocērtams koks
	Esošs koks
	Proj. laterna
	Proj. videonovērošana
	Proj. atkritumu urnas novietne
WC	Proj. tualetes novietne
	Proj. velostatīvs
	Proj. ceļazīme
32	Koordinātu punkts

Teritorijas eksplikācija

APZĪMĒJUMI	NOSAUKUMS
1	PROJ. STĀVLAUKUMS
2	PROJ. TUALETES ĒKAS NOVIETNE
3	PROJ. ATKRITUMU KONTEINERU NOVIETNE

Būvprojektā iekļauto sadaļu saraksts

APZĪMĒJUMS	NOSAUKUMS
TI	TOPOGRĀFISKĀ IZPĒTE
GP	BŪVPROJEKTA ĢENERĀLPLĀNS
TS-CD	CEĻA DARBI

RASĒJUMU SARAKSTS

APZĪMĒJUMS	NOSAUKUMS
GP-1	BŪVPROJEKTA ĢENERĀLPLĀNS / VISPĀRĪGIE RĀDĪTĀJI

PIEZĪMES:
1. Izmēri un augstumi doti metros.
2. Augstumi doti Latvijas normālā augstumu sistēmā (LAS-2000,5).
3. Veicot būvdarbus, ievērot dabas aizsardzības prasības.
4. Izbūvējot pieslēgumus, jāpieslēdzas pie esošajām augstuma atzīmēm, ja projektā nav norādīts savādāk.
5. Projekta līnijas augstumi precizējami būvniecības laikā.
6. Pirms zemes darbiem veikt kontrolmērījumus dabā!
7. Labiekārtojuma elementu pamatus ierīkot vienlaikus ar iesegumu ierīkošanu.
8. Visas atkāpes no projekta risinājumiem, kā arī būvniecības gaitā nepieciešamos papildus risinājumus, savlaicīgi, pirms darbu uzsākšanas un pasūtījumu veikšanas, saskaņot ar būvprojekta autoru.
9. Veicot zemes darbus, nodrošināt esošo koku sakņu aizsardzību būvdarbu skartajās zonās.
10. Visas atsauces uz iekārtu, materiālu un izstrādājumu izgatavotāju firmām, kuras norādītas projektā, liecina tikai par šo izstrādājumu un iekārtu kvalitātes un apkalpošanas līmeni. Norādīto iekārtu un materiālu nomaiņa ir iespējama ar citām tehniski ekvivalentiem vai labākām iekārtām un materiāliem.
11. Visi būvdarbi veicami atbilstoši "Ceļu specifikācijas 2019" un projektam pievienotajām tehniskajām specifikācijām.
12. Materiālu daudzumi tiek aprēķināti pēc plāna, neievērojot projektētā reljefa slīpumus. Sastādot izmaksu aprēķinu materiāliem - ņemt vērā izbūves slīpumu.
13. Materiāla daudzumu precizēt būvniecības laikā.
14. Plānu skatīt kopā ar skaidrojošu aprakstu, pielikumiem un būvdarbu apjomu sarakstu.

METRUM
Sertificēts mērnieks: Māris Luksis, sertifikāts Nr. BC-203
SIA"Metrum K", Liepājas birojs
Reģ. nr. LV40103606098
Graudu iela 27/29, Liepāja
LV-3401, Tālr. 3428424
e-mail: liepaja@metrum.lv
www.metrum.lv

Biroja vadītājs	U. Karulis		25.10.2018	Topogrāfiskais plāns	Pasūtījuma ID 34-18-00180
Sert. mērnieks	M. Luksis		10.10.2018		Lapas 1
Zīmēja	R. Kampars		24.10.2018	Mērogs 1:500	Lapa 1

Pasūtījuma nosaukums: Jūraskāpas
Administratīvā teritorija: Nīcas pagasts, Nīcas novads
Pasūtītājs: Nīcas novada dome

Būvniecības ierosinātājs:
Nīcas novada dome,
reģ. Nr.90000031531,
Bārtas iela 6, Nīca, LV-3473

Amats	Vārds, uzvārds	Paraksts	Datums
Būvproj.vad.	Didzis Dāle		14.07.2020
GP d.vad.	Didzis Dāle		14.07.2020
Izstrādātājs	Dagnija Konončuka		14.07.2020

Objekts:
Stāvlaukuma pārbūve īpašumā "Jūraskāpas", Bernātu dabas parkā

Adrese:
"Jūraskāpas", Nīcas pagasts, Nīcas novads (kad. nr. 64780080368)

Lapas nosaukums:
Ģenerālplāns / Vispārīgie rādītāji

SIA "BM-projekts"
Būvk.reģ.Nr. 7008-RA2
Upesgrīvas iela 16, Rīga, LV-1002
Tālr.: +371 29762257

©All rights reserved
©Izmantojams saskaņā ar autortiesību likumu

Līguma Nr.: 2.3.35/2020/69
Arhīva Nr.: BM-N-2019/18
Mērogs: 1:500

Stadija	Lapas	Marka	Ras. Nr.
BP (Paskaidrojuma raksts)	1	GP	GP-1

A3

ARHITEKTŪRAS DAĻA

TERITORIJAS DAĻA

"Stāvlaukuma pārbūve īpašumā "Jūraskāpas", Bernātu dabas parkā"

Būvdarbu apjomu saraksts

Nr.p.k	Darbu nosaukums	Mērvienība	Daudzums
1	2	3	4
1	***SAGATAVOŠANAS DARBI***		
1.1	**Izpilddokumentācijas sagatavošana**	kpl.	**1,00**
1.2	**Mobilizācija un sagatavošanās būvdarbu veikšanai**	kpl.	**1,00**
1.3	**Teritorijas uzmērīšana un nospraušana**	kpl.	**1,00**
1.4	**Ēkas pamatu demontāža un aizvešana uz atbērtni vai utilizācija**	kpl.	**1,00**
1.5	**Koku nociršana ar celmu raušanu un aizvešanu uz atbērtni**	gb.	**3,00**
1.6	**Asfaltbetona seguma frēzēšana, h_{vid}=4cm, ar materiāla aizvešanu uz būvdarbu veicēja atbērtni**	m²	**651,00**
1.7	**Asfaltbetona seguma demontāža, ar materiāla aizvešanu uz būvdarbu veicēja atbērtni**	m²	**174,50**
1.8	**Betona seguma demontāža, hvid=15cm un aizvešana uz atbērtni vai utilizācija**	m²	**114,00**
1.9	**Esošu informatīvu stendu demontāža un uzstādīšana Pasūtītāja norādītajā vietā**	gb.	**2,00**
1.10	**Esošas ceļazīmes demontāža un nodošana Pasūtītājam**	gb.	**1,00**
2	***ZEMES DARBI***		
2.1	**Zemes klātnes ierakuma izbūve, izrakto grunti transportējot uz būvdarbu veicēja atbērtni**	m³	**277,00**
2.2	**Augu zemes slāņa noņemšana, h(vid)=10cm, transportējot uz būvdarbu veicēja atbērtni**	m²	**375,00**
2.3	**Zaļās zonas ierīkošana, izmantojot esošo grunti un augu zemi, ieskaitot darba zonas sakārtošana zem zaļās zonas, izmantojot objektā iegūto grunti**	m²	**182,00**
3	***SEGUMU IZBŪVE***		
3.1	***Asfaltbetona seguma atjaunošana (Izlīdzinošā frēzēšana)***		
3.1.1	*Karstais asfalts AC 11 surf, S III,* ***h=4cm***	m²	**651,00**
3.2.	***Asfaltbetona pilnā segas konstrukcija***		
3.2.1	*Karstais asfalts AC 11 surf, S III,* ***h = 4cm***	m²	**468,00**
3.2.2.	*Karstais asfalts AC 16 base, S IV,* ***h = 5cm***	m²	**473,00**
3.2.3.	*Minerālmateriālu maisījums 0/45, N III,* ***h = 10cm***	m²	**541,00**
3.2.4.	*Minerālmateriālu maisījums 0/56, N III,* ***h = 15cm***	m²	**558,00**
3.2.5.	*Drenējošais smilts slānis,* ***h_{min} = 20cm***	m³	**139,50**
3.2.6.	*Minerālmateriālu maisījuma 0/32s, N III, nomales izbūve,* ***h = 9cm***	m²	**53,00**
3.2.7.	*Austs PP vai PE ģeotekstils 80/80 kN/m, neieskaitot pārlaiduma posmus*	m²	**548,00**
3.3.	***Asfaltbetona gājēju celiņa konstrukcija***		
3.3.1.	*Karstais asfalts AC 11 surf, S III,* ***h = 4cm***	m²	**15,00**
3.3.2.	*Minerālmateriālu maisījums 0/45, N III,* ***h = 15cm***	m²	**15,00**
3.3.3.	*Drenējošais smilts slānis,* ***h_{min} = 20cm***	m³	**4,00**
3.3.4.	*Austs PP vai PE ģeotekstils 80/80 kN/m, neieskaitot pārlaiduma posmus*	m²	**19,00**
3.3.5.	*Cementbetona apmales 100.20.8, šķembu un betona C30/37 pamata izbūve*	m	**11,00**
4	***APRĪKOJUMS UN LABIEKĀRTOJUMS***		
4.1	**Barjeras stabiņu (Pielikums Nr.1) uzstādīšana ar soli 1.50 m atbilstoši ražotāja specifikācijai**	gb.	**66,00**
4.2	**Barjeras stabiņu (Pielikums Nr.1) uzstādīšana ar soli 2.00 m atbilstoši ražotāja specifikācijai**	gb.	**25,00**
4.3	**Horizontālais stāvvietas marķējums (balts, 920)**	m²	**22,00**
4.4	**Horizontālais stāvvietas marķējums (dzeltens, 945)**	m²	**3,00**
4.5	**Horizontālais stāvvietas marķējums (balts, 942)**	gb.	**2,00**
4.6	**Velostatīvu (Pielikums Nr.2) uzstādīšana atbilstoši ražotāja specifikācijai betona pamatos**	gb.	**4,00**
4.7	**Ceļa zīmju uzstādīšana**		
4.7.1.	*Ceļa zīme 208*	gb.	**1,00**
4.7.2.	*Ceļa zīme 209*	gb.	**1,00**

Nr.p.k.	Darbu nosaukums	Mērvienība	Daudzums
4.7.3.	*Ceļa zīme 537*	gb.	**2,00**
4.7.4.	*Ceļa zīme 816*	gb.	**1,00**
4.7.5.	*Ceļa zīme 844*	gb.	**1,00**
4.7.6.	*Ceļa zīmju balstu uzstādīšana, ieskaitot betona C30/37 pamatu (min. 0,30mx0,30mx0,50m) izbūvi*	gb.	**3,00**
4.8.	**Tualetes izkraušana un uzstādīšana, ieskaitot pazemes ūdens tvertnes un nosēdakas uzstādīšanu, ūdens tvertnes nosiltināšanu**	kpl.	**1,00**

Piezīmes:

1. Materiālu apjomi doti sablīvētā veidā.
2. Darbu daudzumu sarakstā minētos darbus veikt atbilstoši būvprojektam un Ceļu specifikācijām 2019.
3. Būvdarbu veicējam jāvērtē visi nepieciešamie darbi, materiāli, būvmašīnas un transports, bez kā nevarētu būt iespējama darba daudzumu sarakstā minēto darbu tehnoloģiski pareiza, Pasūtītāja prasībām atbilstoša izpilde pilnā apjomā.
4. Darba apjomus skatīt kopā ar projekta dokumentāciju.
5. Izstrādājot piedāvājumu, būvdarbu veicējam rūpīgi pārskatīt projektu un apjomos jāiekļauj arī neuzrādītie darbi un materiāli, lai kvalitatīvi veiktu būvniecību atbilstoši konkrētā būvuzņēmēja pielietotajai tehnoloģijai, un bez kuriem nebūtu iespējama būvdarbu tehnoloģiski pareiza un spēkā esošajiem normatīviem atbilstoša veikšana pilnā apjomā.
6. Ģeosintētiskiem materiāliem darba daudzumi noteikti bez pārlaiduma posmiem, pārlaiduma posmi veidojami atbilstoši izvēlētā materiāla ražotāja specifikācijai.
7. Materiālus ir iespējams nomainīt uz ekvivalentiem, ja būvdarbu veicējs uzņemas pilnu atbildību par nepieciešamo nestspējas un citu projektā ietverto rādītāju un parametru sasniegšanu.

RASĒJUMI

VISPĀRĪGIE RĀDĪTĀJI
M b/m

Izvietojuma shēma

PIEŅEMTIE APZĪMĒJUMI

APZĪMĒJUMI	NOSAUKUMS
	Izbūvētā projekta koka laipa bez margām
	Proj. karstā asfalta segums (Izlīdzinošā frēzēšana)
	Proj. karstā asfalta segums (Pilnā konstrukcija)
	Proj. nomale
	Proj. zaļā zona
	Proj. horizontālais apzīmējums Nr. 920
	Proj. horizontālais apzīmējums Nr. 943
	Proj. ietves apmale 100.20.8
	Proj. barjera (nožogojums)
	Demontējams apjoms
	Nocērtams koks
	Esošs koks
	Proj. laterna
	Proj. videonovērošana
	Proj. atkritumu urnas novietne
WC	Proj. tualetes novietne
	Proj. velostatīvs
	Proj. ceļazīme
32	Koordinātu punkts

Teritorijas eksplikācija

APZĪMĒJUMI	NOSAUKUMS
1	PROJ. STĀVLAUKUMS
2	PROJ. TUALETES ĒKAS NOVIETNE
3	PROJ. ATKRITUMU KONTEINERU NOVIETNE

Būvprojektā iekļauto sadaļu saraksts

APZĪMĒJUMS	NOSAUKUMS
TI	TOPOGRĀFISKĀ IZPĒTE
GP	BŪVPROJEKTA ĢENERĀLPLĀNS
TS-CD	CEĻA DARBI

RASĒJUMU SARAKSTS

Nr.p.k.	RASĒJUMS	NOSAUKUMS	MĒROGS
1.	TS-CD-1	VISPĀRĪGIE RĀDĪTĀJI	b/m
2.	TS-CD-2	IZBŪVES, LABIEKĀRTOJUMA UN KOORDINĀTU PLĀNS, VERTIKĀLAIS PLĀNOJUMS, GRIEZUMS	1:250; 1:50

TERITORIJAS TEHNISKI EKONOMISKIE RĀDĪTĀJI

Nr.p.k.	NOSAUKUMS	PLATĪBA, m²	% NO PROJ. LAB.TERITORIJAS PLATĪBAS
1.	KOPĒJĀ ZEMESGABALA PLATĪBA	**134 600,00**	
2.	LABIEKĀRTOJAMĀ PLATĪBA	**1364,20**	100,00 %
	• asfaltbetona segums	**1089,70**	79,90 %
	• šķembu laukums	**52,10**	3,80 %
	• zaļā zona	**212,00**	15,50 %
3.	APBŪVE	**10,40**	
4.	APBŪVES BLĪVUMS		0,76 %
5.	BRĪVĀ ZAĻĀ TERITORIJA		15,50 %

Visi ekonomiski tehniskie rādītāji aprēķināti ņemot vērā projektējamās teritorijas platību.
Brīvās teritorijas rādītāji tiek aprēķināti pret teritorijas labiekārtojamo platību.
Apbūves blīvums tiek aprēķināts ņemot vērā labiekārtojamo platību.
Brīvā zaļā teritorija tiek aprēķināta tikai saskaitot zaļo zonu un apstādījumus.

PIEZĪMES:

1. Izmēri un augstumi doti metros.
2. Augstumi doti Latvijas normālā augstumu sistēmā (LAS-2000,5).
3. Veicot būvdarbus, ievērot dabas aizsardzības prasības.
4. Izbūvējot pieslēgumus, jāpieslēdzas pie esošajām augstuma atzīmēm, ja projektā nav norādīts savādāk.
5. Projekta līnijas augstumi precizējami būvniecības laikā.
6. Pirms zemes darbiem veikt kontrolmērījumus dabā!
7. Labiekārtojuma elementu pamatus ierīkot vienlaikus ar iesegumu ierīkošanu.
8. Visas atkāpes no projekta risinājumiem, kā arī būvniecības gaitā nepieciešamos papildus risinājumus, savlaicīgi, pirms darbu uzsākšanas un pasūtījumu veikšanas, saskaņot ar būvprojekta autoru.
9. Veicot zemes darbus, nodrošināt esošo koku sakņu aizsardzību būvdarbu skartajās zonās.
10. Visas atsauces uz iekārtu, materiālu un izstrādājumu izgatavotāju firmām, kuras norādītas projektā, liecina tikai par šo izstrādājumu un iekārtu kvalitātes un apkalpošanas līmeni. Norādīto iekārtu un materiālu nomaiņa ir iespējama ar citām tehniski ekvivalentiem vai labākām iekārtām un materiāliem.
11. Visi būvdarbi veicami atbilstoši "Ceļu specifikācijas 2019" un projektam pievienotajām tehniskajām specifikācijām.
12. Materiālu daudzumi tiek aprēķināti pēc plāna, neievērojot projektētā reljefa sīpumus. Sastādot izmaksu aprēķinu materiāliem - ņemt vērā izbūves slīpumu.
13. Materiāla daudzumu precizēt būvniecības laikā.
14. Plānu skatīt kopā ar skaidrojošu aprakstu, pielikumiem un būvdarbu apjomu sarakstu.

Būvniecības ierosinātājs:
Nīcas novada dome,
reģ. Nr.90000031531,
Bārtas iela 6, Nīca, LV-3473

Amats	Vārds, uzvārds	Paraksts	Datums
Būvproj.vad.	Didzis Dāle		14.07.2020
TS-CD vad.	Didzis Dāle		14.07.2020
Izstrādātājs	Dagnija Konončuka		14.07.2020

Objekts:
Stāvlaukuma pārbūve īpašumā "Jūraskāpas", Berrātu dabas parkā

Adrese:
"Jūraskāpas", Nīcas pagasts, Nīcas novads (kad. nr. 64780080368)

Lapas nosaukums:
Vispārīgie rādītāji

SIA "BM-projekts"
Būvk.reģ.Nr. 7008-RA2
Upesgrīvas iela 16,
Rīga, LV-1002
Tālr.: +371 29762257

©All rights reserved
©Izmantojams saskaņā ar autortiesību likumu

Līguma Nr.: 2.3.35/2020/69
Arhīva Nr.: BM-N-2019/18
Mērogs: 1:500

Stadija	Lapas	Marka	Ras. Nr.
BP (Paskaidrojuma raksts)	1	TS-CD	TS-CD-1

A3

IZBŪVES, LABIEKĀRTOJUMA UN KOORDINĀTU PLĀNS; VERTIKĀLAIS PLĀNOJUMS
M 1:250

Koordinātu saraksts		
Nr.p.k.	Y	X
1	313282.066	250966.399
2	313281.694	250965.764
3	313281.384	250964.445
4	313280.156	250964.632
5	313276.789	250962.155
6	313272.265	250942.879
7	313256.640	250946.548
8	313255.724	250942.655
9	313254.522	250941.910
10	313251.991	250942.504
11	313247.379	250922.864
12	313244.829	250923.462
13	313244.065	250921.751
14	313246.959	250921.072
15	313245.816	250916.204
16	313258.342	250913.263
17	313261.884	250907.547
18	313272.771	250904.991
19	313274.065	250911.326
20	313273.587	250913.592
21	313273.648	250918.808
22	313275.148	250925.200
23	313275.417	250926.100
24	313276.761	250929.805
25	313277.163	250931.156
26	313283.652	250958.790
27	313285.889	250964.272
28	313286.163	250965.230
29	313285.308	250961.590
30	313286.163	250965.230

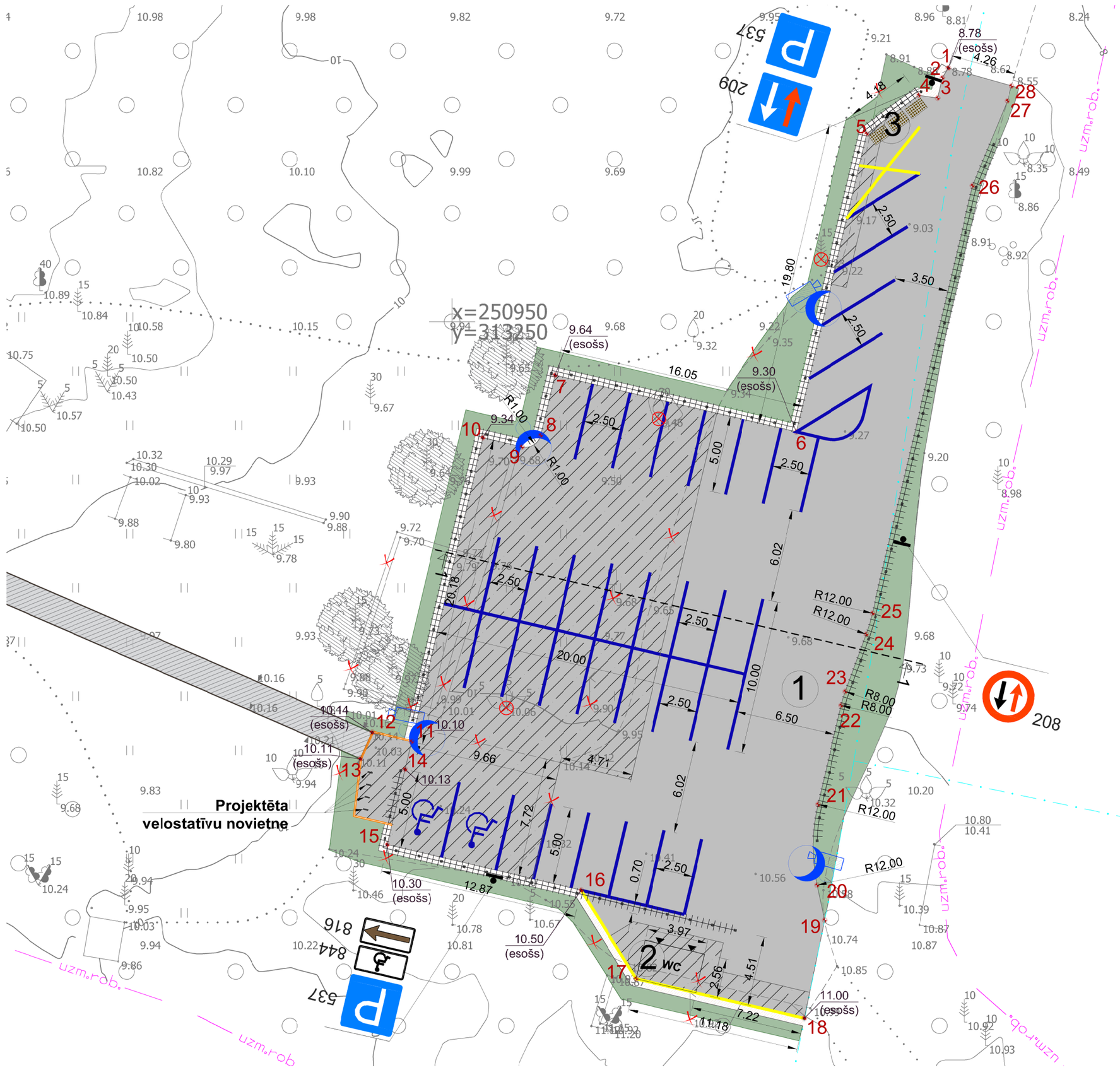

PIEŅEMTIE APZĪMĒJUMI

APZĪMĒJUMI	NOSAUKUMS
	Izbūvētā projekta koka laipa bez margām
	Proj. karstā asfalta segums (Izlīdzinošā frēzēšana)
	Proj. karstā asfalta segums (Pilnā konstrukcija)
	Proj. nomale
	Proj. zaļā zona
	Proj. horizontālais apzīmējums Nr. 920
	Proj. horizontālais apzīmējums Nr. 943
	Proj. ietves apmale 100.20.8
	Proj. barjera(nožogojums)
	Demontējams apjoms
	Nocērtams koks
	Esošs koks
	Proj. laterna
	Proj. videonovērošana
	Proj. atkritumu urnas novietne
WC	Proj. tualetes novietne
	Proj. velostatīvs
	Proj. ceļazīme
32	Koordinātu punkts

Teritorijas eksplikācija

APZĪMĒJUMI	NOSAUKUMS
1	PROJ. STĀVLAUKUMS
2	PROJ. TUALETES ĒKAS NOVIETNE
3	PROJ. ATKRITUMU KONTEINERU NOVIETNE

PIEZĪMES:
1. Izmēri un augstumi doti metros.
2. Augstumi doti Latvijas normālā augstumu sistēmā (LAS-2000,5).
3. Veicot būvdarbus, ievērot dabas aizsardzības prasības.
4. Izbūvējot pieslēgumus, jāpieslēdzas pie esošajām augstuma atzīmēm, ja projektā nav norādīts savādāk.
5. Projekta līnijas augstumi precizējami būvniecības laikā.
6. Pirms zemes darbiem veikt kontrolmērījumus dabā!
7. Labiekārtojuma elementu pamatus ierīkot vienlaikus ar ieseguma ierīkošanu.
8. Visas atkāpes no projekta risinājumiem, kā arī būvniecības gaitā nepieciešamos papildus risinājumus, savlaicīgi, pirms darbu uzsākšanas un pasūtījumu veikšanas, saskaņot ar būvprojekta autoru.
9. Veicot zemes darbus, nodrošināt esošo koku sakņu aizsardzību būvdarbu skartajās zonās.
10. Visas atsauces uz iekārtu, materiālu un izstrādājumu izgatavotāju firmām, kuras norādītas projektā, liecina tikai par šo izstrādājumu un iekārtu kvalitātes un apkalpošanas līmeni. Norādīto iekārtu un materiālu nomaiņa ir iespējama ar citām tehniski ekvivalentiem vai labākām iekārtām un materiāliem.
11. Visi būvdarbi veicami atbilstoši "Ceļu specifikācijas 2019" un projektam pievienotajām tehniskajām specifikācijām.
12. Materiālu daudzumi tiek aprēķināti pēc plāna, neievērojot projektētā reljefa slīpumus. Sastādot izmaksu aprēķinu materiāliem - ņemt vērā izbūves slīpumu.
13. Materiāla daudzumu precizēt būvniecības laikā.
14. Plānu skatīt kopā ar skaidrojošu aprakstu, pielikumem un būvdarbu apjomu sarakstu.

GRIEZUMS 1-1
M 1:50

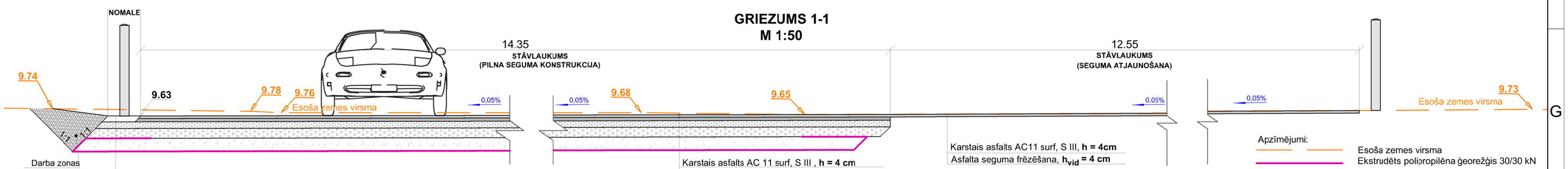

Darba zonas sakārtošana ar esošu grunti

Minerālmateriālu maisījuma 0/32s, N III, h=9cm
Minerālmateriālu maisījums 0/45, N III, **h = 10 cm**
Minerālmateriālu maisījums 0/56, N III, **h = 15 cm**
Drenējošais smilts slānis, **h_{min} = 20cm**
Austs PP vai PE ģeotekstīls 80/80 kN
Esošā zemes klātne, profilēta, sablīvēta (minimālā nestspēja 45MPa)

Karstais asfalts AC 11 surf, S III , **h = 4 cm**
Karstais asfalts AC 16 base, S IV, **h = 5 cm**
Minerālmateriālu maisījums 0/45, N III, **h = 10 cm**
Minerālmateriālu maisījums 0/56, N III, **h = 15 cm**
Drenējošais smilts slānis, **h_{min} = 20cm**
Austs PP vai PE ģeotekstīls 80/80 kN
Esošā zemes klātne, profilēta, sablīvēta (minimālā nestspēja 45MPa)

Karstais asfalts AC11 surf, S III, **h = 4cm**
Asfalta seguma frēzēšana, **h_{vid} = 4 cm**

Apzīmējumi:
Esoša zemes virsma
Ekstrudēts polipropilēna ģeorežģis 30/30 kN

Būvniecības ierosinātājs: **Nīcas novada dome,** reģ. Nr.90000031531, Bārtas iela 6, Nīca, LV-3473			
Amats	Vārds, uzvārds	Paraksts	Datums
TS-CD d.vad.	Dīdzis Dāle		14.07.2020
Izstrādātājs	Dagnija Konončuka		14.07.2020

Objekts: **Stāvlaukuma pārbūve īpašumā "Jūraskāpas", Bernātu dabas parkā**

Adrese: "Jūraskāpas", Nīcas pagasts, Nīcas novads (kad. nr. 64780080368)

Lapas nosaukums: **Izbūves, labiekārtojuma un koordinātu plāns, vertikālais plānojums, griezums**

SIA "BM-projekts"
Būvk.reģ.Nr. 7008-RA2
Upesgrīvas iela 16, Rīga, LV-1002
Tālr.: +371 29762257

©All rights reserved
©Izmantojams saskaņā ar autortiesību likumu

Līguma Nr.: 2.3.35/2020/69
Arhīva Nr.: BM-N-2019/18
Mērogs: 1:100

Stadija	Lapas	Marka	Ras. Nr.
BP (Paskaidrojuma raksts)		TS-CD	TS-CD-2

A2

PIELIKUMI

PIELIKUMU SARAKSTS

Pielikums Nr.1	Kompozītmateriāla robežstabiņi
Pielikums Nr.2	Velostatīvs
Pielikums Nr.3	Tualete

Pielikums Nr.1

Kompozītmateriāla robežstabiņi

	Nosaukums: Diamond head bollard - Grey **Izmērs:** 14x14x140 cm, ar divām atstarojošajās līnijām. **Izplatītājs:** HAHN Kunststoffe GmbH vai ekvivalents. **Adrese:** https://www.hahnkunststoffe.de/en/products/fencing-and-barriers/bollards/6969/diamond-head-bollard **Materiāls:** Kompozītmateriāls. **Krāsa:** Pelēka (Grey). **Piezīmes:** Stiprināšana atbilstoši ražotāja tehniskajām specifikācijām.

Pielikums Nr.2

Velostatīvs

	Nosaukums: Velosipēdu novietne "Mini" **Izmēri:** h=1005 mm, platums 60 mm. **Izplatītājs:** SIA “Nometala.lv” vai ekvivalents. **Adrese:** http://nometala.lv/lv/majas/35-106-velosipedu-novietne-lotlimit-analogs.html#/36-apstrades_veidi-pulverkrasots/41-stiprinasanas_veids_-betonesana **Materiāls:** Karsti cinkots+ pulverkrāsots metāls. **Krāsa:** RAL 7016. **Piezīmes:** Stiprināšana atbilstoši ražotāja tehniskajām specifikācijām. Iebetonēts zemē.

Pielikums Nr.3

LSEZ SIA
Scan- Plast Latvia

Brīvības iela 185, Liepāja
LV- 3401, Latvia
LV40003352878
Tel.: +371 63401770
Fax: +371 63401771
E- mail: mail@scan-plast.lv

SP Instrukcija priekš Sausā tualetes ar divām kabīnēm ar savākšanas tvertni 2600 litri

Uzmanību! ja sekojošā instrukcija netiek pilnībā ievērota, var zust ražotāja garantija uz izstrādājumu!

1. Transportēšana, uzkraušana / izkraušana un uzglabāšana

Sausā tualete ar divām kabīnēm (turpmāk Sausā tualetes kabīne) un savākšanas tvertnes pacelšana ir jāveic saskaņā ar ražotāja izstrādāto shēmu (Zīm. 1, 2). Sausā tualetes kabīnes un savākšanas tvertnes transportēšana, uzkraušana, kravas fiksēšana un izkraušana tiek veikta tikai ar stropēm vai auduma takelāžas lentām. Nav pieļaujami triecieni pa sienām vai slodze, kas koncentrēta tikai uz vienu vietu.

Transportējot un izkraujot Sausā tualetes kabīnes un savākšanas tvertnes, nedrīkst pieļaut bojājumu rašanos!
Uzmanību! Pārvietojot Sausā tualetes kabīnes un savākšanas tvertnes, ir jāievēro likumdošanā noteiktās darba drošības prasības, lai netiktu apdraudēta darbinieku drošība un veselība vai bojāta Sausā tualetes kabīnes un savākšanas tvertnes konstrukcija.

Zīm. 1

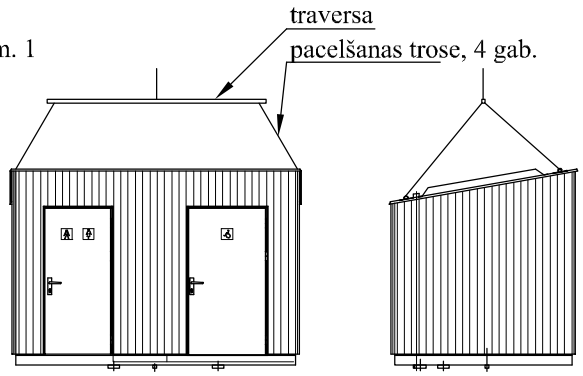

Zīm. 2

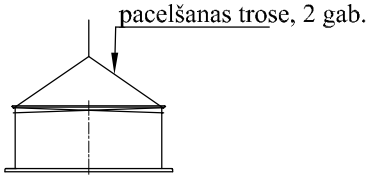

2. Standartvariantā savākšanas tvertne

Standartvariantā tvertne nav konstruēta ar nostiprinājumu pret gruntsūdens spiedienu- gruntsūdeņi ne vairāk kā 1,135 metrs līdz zemes līmenim- savākšanas tvertnei 2,6 m3 un nav aprīkota ar SP peldspējas novēršanas drošības aprīkojumu.

2.1. Ekskavācija (Zīm. 3)

Savākšanas tvertne ir jānovieto vismaz 2 metru attālumā no autotransporta pārvietošanās zonas.
Savākšanas tvertnes uzstādīšanas dziļums (padziļināt augšējo montāžas plāksni) ir atkarīgs no tualaetes kabīnei apkārt pieguļošā plača labiekārtošans veida.
Savākšanas tvertnes montāžas plāksnei ir jābūt vismaz 135 mm zem zemes līmeņa. Ekskavācijas bedrei ir jābūt vismaz 1500 mm platākai par Sausā tualetes kabīnes pamatnes+ ūdens tvertnes pamatnes izmērem (1500+ 5050= 6550 mm x 1500+ 2435= 3935 mm) un 300 mm dziļākai par savākšanas tvertnes dibenu.
Rokot ekskavācijas bedri mālainā zemē, ekskavācijas bedrei ir jābūt vismaz 3000 mm platākai (3000+ 5050= 8050 mm x 3000+ 2435= 5435 mm) un 600 mm dziļākai.
Ekskavācijas bedres dibenā tiek ieklāts vismaz 300 mm biezs smilšu slānis bez akmeņiem, kurš ir sapresēts vismaz līdz 95% iespējamā blīvuma.

Zīm. 3

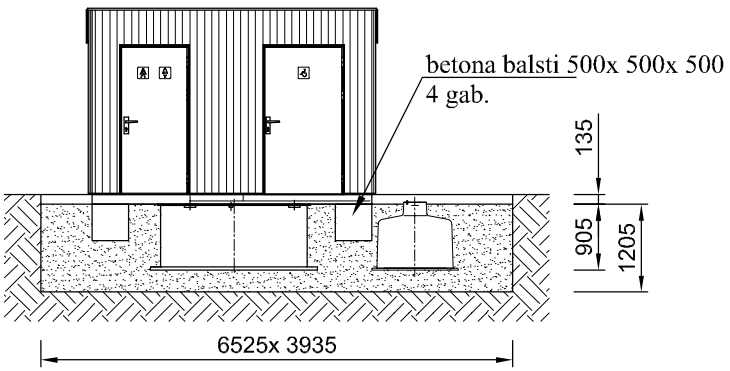

Četros Sausā tualetes kabīnes stūros jāuzstāda betona balsti 500x 500x 500. stūru atbalstīšanai ir jābūt stabilai, lai nepieļautu nosēšanos. Betona balsti uzstādīti tādā augstumā, ka tie atbalsta Sausā tualetes kabīnes pamatni.
Ir svarīgi, ka tvertnes dibena/ ūdens tvertnes visa virsma tiek atbalstīta!

2.2. Savākšanas tvertnes/ ūdens tvertnes pacelšana un nolaišana ekskavācijas bedrē (Zīm. 2 un zīm. 3)

Savākšanas tvertne tiek pacelta ar troses vai siksnu palīdzību, izmantot distances stieni. Savākšanas tvertni uzmanīgi nolaiž ekskavācijas bedrē. Izvairīties no atsitieniem un triecieniem. Jebkuriem bojājumiem ir jābūt likvidētiem, pirms savākšanas tvertne tiek nolaista bedrē.
Kontrolēt, lai savākšanas tvertne tiek novietota pareizā virzienā un līmenī.
Ūdens tvertne tiek pacelta ar rokām vai ar siksnu palīdzību. Ūdens tvertni uzmanīgi nolaiž ekskavācijas bedrē. Izvairīties no atsitieniem un triecieniem. Jebkuriem bojājumiem ir jābūt likvidētiem, pirms ūdens tvertne tiek nolaista bedrē.
Kontrolēt, lai ūdens tvertne tiek novietota pareizā virzienā un līmenī.

3. Ekskavācijas bedres aizbēršana (Zīm. 3)

Kontrolēt, lai bedres aizpildīšanas laikā savākšanas/ ūdens tvertnes neizmainītu savu novietojuma stāvokli.
Savākšanas/ ūdens tvertni nedrīkst pakļaut gruntsūdens spiediena ietekmei, izņemot gadījumu, kad savākšanas/ ūdens tvertne ir nostiprināta pret gruntsūdens spiediena ietekmi.
Ekskavācijas bedre tiek piepildīta ar smalkām smiltīm bez akmeņiem, kuras apkārt tvertnei tiek nopresētas slāņos, katrs 200 mm biezumā. Pildījums tiek sapresēts tā, lai blīvums būtu vismaz 95 % no iespējamā blīvuma.
Piepildot bedri vēlamajā augstumā (500 mm līdz Sausā tualetes kabīnes pamatnes uzstādīšanas līmenim), ir nepieciešams ievietot 4 betona blokus vietā. Pēc tam turpiniet pildīšanu līdz vajadzīgajam līmenim.
Kontrolēt, lai savākšanas tvertne, ūdens tvertne un betona bloki tiek novietota pareizā virzienā un līmenī.

4. Sausā tualetes kabīnes pacelšana/nolaišana (Zīm. 1)

Pirms novietojat Sausā tualetes kabīni uz savākšanas tvertnes montāžas plāksnes, pārliecinieties, ka montāžas plāksne ir stingri horizontālā stāvoklī.
Notīriet savākšanas tvertnes montāžas plāksni no netīrumiem. Virsmai ir jābūt pilnīgi tīrai un sausai.
Savākšanas tvertnes montāžas plāksnes virsmu noklāt ar Dana Lim (Zim. 4) Komplektā ietipst 1 gab tube Dana Lim.
Apkārt caurumiem montāžas plāksnē uzklāt mīksto gumiju apmēram 1,5 reizes lielākā diametrā kā caurums un apkārt gumijai uzklāt apli ar Dana Lim. Dana Lim atliekas vienmērīgi izvietojot pa visu virsmu .
Sausā tualetes kabīni paceļ aiz pacelšanas austiņām ar traversu izmantojot 4 stropes.
Vienas stropes darba slodze vismaz 1 t.
Pirms novietot tualetes kabīni uz savākšanas tvertnes montāžas plāksnes, pārliecināties ka sausā tualetes kabīne apakšā ir pilnīgi tīra un sausa.
Uzmanīgi nolaist Sausā tualetes kabīni uz pamatnes. Pārliecināties, ka Sausā tualetes kabīne ir novietota pareizi. Noņemt stropes (Zīm. 3).
Pēc Sausā tualetes kabīnes uzstādīšanas nepieciešams labiekārtot pieguļošo zemes placi.
Placis jāizveido ar minimālu slīpumu (~ 10 ‰) no Sausā tualetes kabīnes, zemes virsmas līmenim jāsakrīt ar Sausā tualetes kabīnes grīdas līmeni
(pie tam nepieciešams ievērot lai tualetes durvis brīvi vērtos vaļā).

Zīm. 4

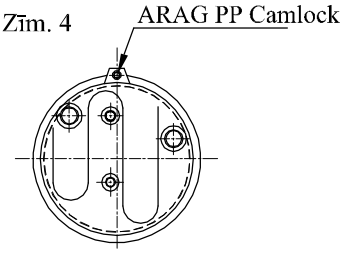

5. Ekspluatācija (Zīm. 7)

Pēc vajadzības, kas ir atkarīga no Sausā tualetes kabīnes izmantošanas biežuma, savākšanas tvertni ir nepieciešams iztukšot un tīrā ūdens tvertni piepildīt.
Savākšanas tvertni izsūknē ar asenizācijas mašīnu caur speciālā cauruli ar izsūknešanas savienojumu 3" (ARAG PP Camlock) (tvertnes tilpums ~ 2600 litri) (Zīm. 4). Savākšanas tvertnē papildus ieteicams pievienot speciālos sanitāros šķidrumus, kas novērš nepatīkamas smakas. Šķidruma nepieciešamās devas skatīt uz iepakojuma.
Tīrā ūdens tvertni ar tilpumu 200 litri ir jāuzpilda caur speciālu savienojumu ar 3" (ARAG PP Camlock) vai caur vāku (atkarībā no ūdens tvertni izvēlētā modeļa).
Sausā tualetes kabīni ir iespējams tīrīt ar augstspiediena strūklu.

Tualetes kabīnes pilnvērtīga ekspluatācija iespējama tikai pie apkārtējās vides temperatūras, kas ir augstāka par +3°C. Ja ir paredzams ka temperatūra kritīsies zem +3°C, tad ir nepieciešams pilnībā iztukšot tīrā ūdens tvertni un iztecināt visu ūdeni no ūdensvada caurulēm.

Uzmanību! Stingri aizliegts izveidot jebkāda veida caurumus / iegriezumus – urbt caurumus, iegriezt atveres – jebkurā tualetes kabīnes daļā: jumtā, sienās, grīdā. Kā arī aizliegta jebkāda cita veida mehāniska iedarbība uz tueletes kabīnes jumtu, sienām, grīdu un jebkuru citu tualetes kabīnes un savākšanas tvertnes daļām bez rakstiskas saskaņošanas ar „Scan-Plast Latvia" LSEZ SIA.

LSEZ SIA
Scan-Plast Latvia

Brīvības iela 185, Liepāja
LV-3401, Latvija
LV 40003352878
Tel.: +371 63401770
Fax: +371 63401771
E-mail: mail@scan-plast.lv

SP Instrukcija montāžai ekskavācijas bedrē
Pazemes tvertne – Vertikāla
Metode 6 (Peldspējas novēršanas drošības pamatne)

UZMANĪBU! JA SEKOJOŠĀ INSTRUKCIJA NETIEK PILNĪBĀ IEVĒROTA, VAR ZUST RAŽOTĀJA GARANTIJA UZ IZSTRĀDĀJUMU!

Nosēdakas (septiķi), tauku atdalītāji, naftas produktu atdalītāji u.c.

Vispārīgi:
Standarta variantā tvertne nav konstruēta ar nodrošinājumu pret augstu gruntsūdens līmeni, satiksmes slodzi un palielinātu zemes slāņa spiedienu. Ja pastāv šādi apstākļi, tvertne var tikt īpaši konstruēta, lai izturētu šādu slodzi.

1. Ekskavācija (Zīm. 1)

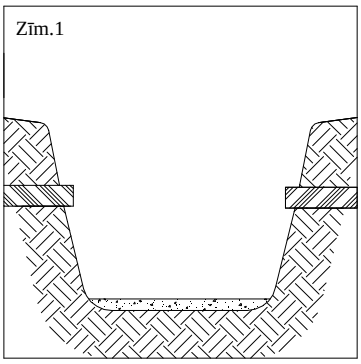

Tvertne ir jānovieto un jāuzstāda tā, lai tai varētu piekļūt, kad būtu vajadzība to pārbaudīt, apkalpot un izsūknēt.
Tvertne ir jānovieto vismaz 2 m attālumā no autotransporta pārvietošanās zonas, izņemot gadījumu, kad tvertne ir nodrošināta pret intensīvas satiksmes slodzi.
Zemes slānis virs tvertnes nedrīkst būt biezāks kā paredzēts (bez nodrošinājuma pret palielinātu zemes slāņa spiedienu – līdz 75 cm).
Ekskavācijas bedrei jābūt vismaz 150 cm platākai par tvertnes lielāko diametru.
Rokot ekskavācijas bedri mālainā zemē, tvertnei <u>vienmēr</u> ir jābūt nodrošinātai pret gruntsūdens spiedienu un ekskavācijas bedrei ir jābūt vismaz 300 cm platākai par tvertnes lielāko diametru. Ekskavācijas bedres dibenā tiek ieklāts vismaz 30 cm biezs smilšu slānis bez akmeņiem, kurš ir noblīvēts vismaz līdz 95 % iespējamā blīvuma.
Ir svarīgi, lai tiktu atbalstīta visa tvertnes dibena virsma!

2. Tvertnes pacelšana un nolaišana ekskavācijas bedrē
(Zīm. 2)

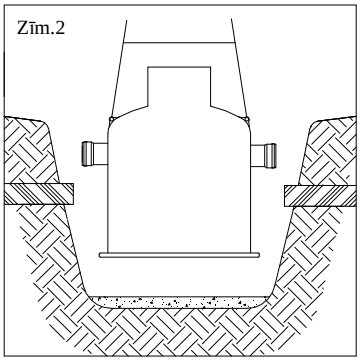

Tvertne tiek pacelta ar troses vai siksnu palīdzību izmantojot distances stieni.
Tvertni uzmanīgi nolaiž ekskavācijas bedrē. Izvairīties no atsitieniem un triecieniem. Īpaši uzmanīgiem jābūt ar savienojumu vietām, flančiem un iekārtām/aprīkojumu. Jebkuriem bojājumiem ir jābūt likvidētiem, pirms tvertne tiek nolaista bedrē un montēta.
Par jebkādu tvertnes remontdarbu nepieciešamību konsultēties ar „Scan-Plast Latvia" LSEZ SIA.
Kontrolēt, lai tvertne tiek novietota pareizā virzienā un līmenī.

UZMANĪBU! JA SEKOJOŠĀ INSTRUKCIJA NETIEK PILNĪBĀ IEVĒROTA, VAR ZUST RAŽOTĀJA GARANTIJA UZ IZSTRĀDĀJUMU!

3. Montāža

Kontrolēt, lai bedres aizbēršanas laikā tvertne neizmainītu savu novietojuma stāvokli. Savienojuma caurules tiek pievadītas pie tvertnes un tiek cieši un uzmanīgi piestiprinātas.

4. Ekskavācijas bedres aizbēršana (Zīm. 3)

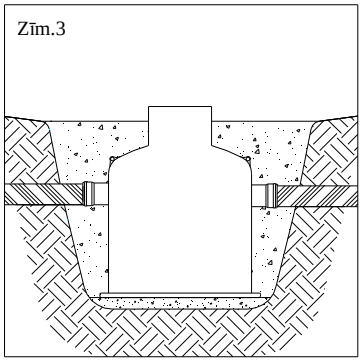

Tvertni nedrīkst pakļaut gruntsūdens spiedienam, izņemot gadījumu, kad tvertne ir nodrošināta pret augstu gruntsūdens līmeni. Standarta variantā tvertne ir konstruēta ar peldspējas novēršanas drošības pamatni, tāpēc tālāki pasākumi, lai novērstu peldspēju, nav nepieciešami.

Lai kontrolētu neparedzētu noplūdi piepildīt tvertni līdz pusei ar ūdeni. Izmērīt vai norādīt ūdens līmeni. Pārbaudīt ūdens līmeni tvertnē ne ātrāk kā pēc 12 stundām. Ūdens līmenim ir jābut tieši tādam pašam, kā pēc uzpildīšanas.

Ja ir parādījies gruntsūdens, tad tā atsūkšana netiek pārtraukta, kamēr ekskavācijas bedre tiek aizbērta līdz virszemes līmenim.

Ekskavācijas bedre tiek piepildīta ar smalkām smiltīm bez akmeņiem, kuras apkārt tvertnei tiek noblīvētas pa slāņiem, katrs 20 cm biezumā. Pildījums tiek noblīvēts tā, lai blīvums būtu vismaz 95 % no iespējamā blīvuma. Vibroplatei ir jāatrodas ne mazāk kā 15 cm attālumā no tvertnes. Ar vibroplati nedrīkst blietēt smiltis virs ieplūdes un izplūdes caurulēm, kā arī virs tvertnes. Ekskavācijas bedres augšējie 20 cm tiek uzpildīti ar irdenu trūdzemi.

Pēc ekskavācijas bedres aizbēršanas piepildīt tvertni ar ūdeni līdz izplūdes caurules līmenim.

5. Citas instrukcijas

Ja ir jāuzstāda lūkas vāks satiksmes vai gājēju slodzes iedarbības zonās ievērot SP Instrukciju - metode 10.

Uzmanību! Ir aizliegts izveidot jebkāda veida caurumus - skrūvēt skrūves, urbt caurumus, iegriezt atveres - jebkurā tvertnes daļā. Ja ir nepieciešams izveidot papildus atveres vai caurumus, obligāti jākonsultējas ar „Scan-Plast Latvia” LSEZ SIA.

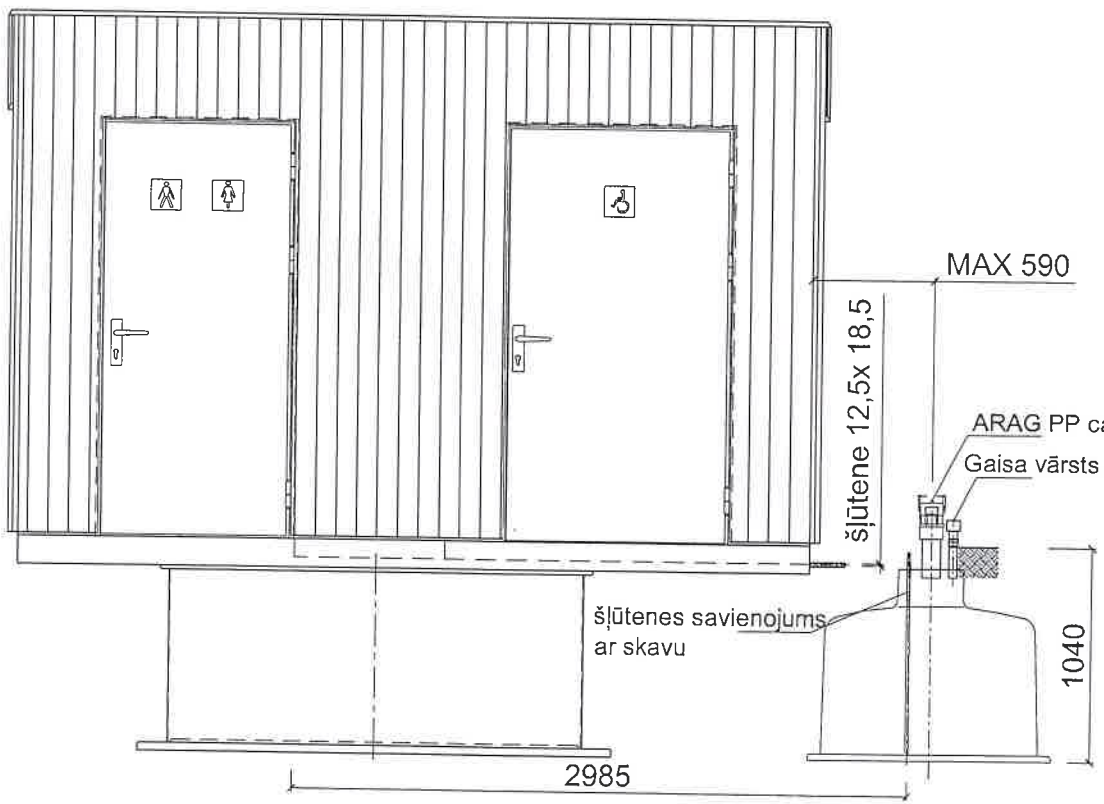

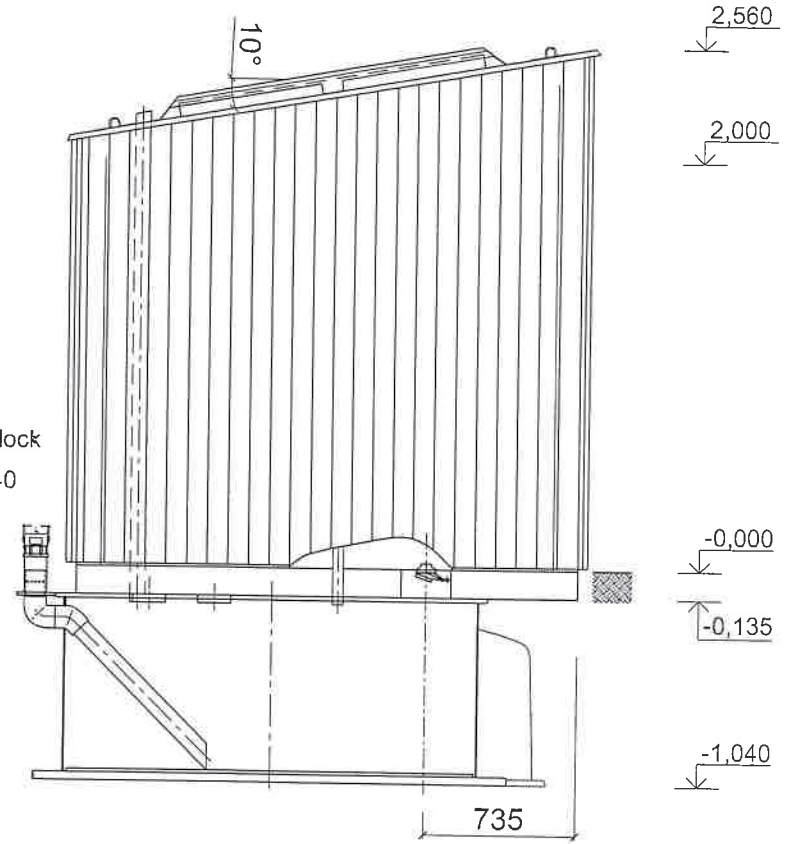

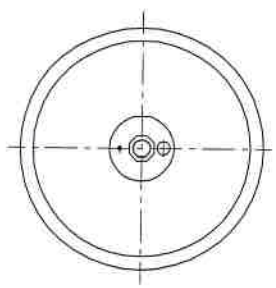

Izmēri mm. Augstuma līmeņi m.

	Dat.	Izmaiņas
A	07.08.20	Labots
B		
C		
D		
E		
F		
G		

SCAN-PLAST
STYRKE - FLEKSIBILITET - HOLDBARHED

Izstrādāiums:

SP Sausā tualete ar divām kabīnēm
Fasade

Mērogs		Dat.	Par.
1:35	Izstr.	06.07.20	E T
	Pārb.		
	Apst.		

Nomainīts: PRE-1167/1

Nr. 416-02-001A Lapa 1 Lapas 1

Piedāvājums: 30_06_2020

Formāts A4

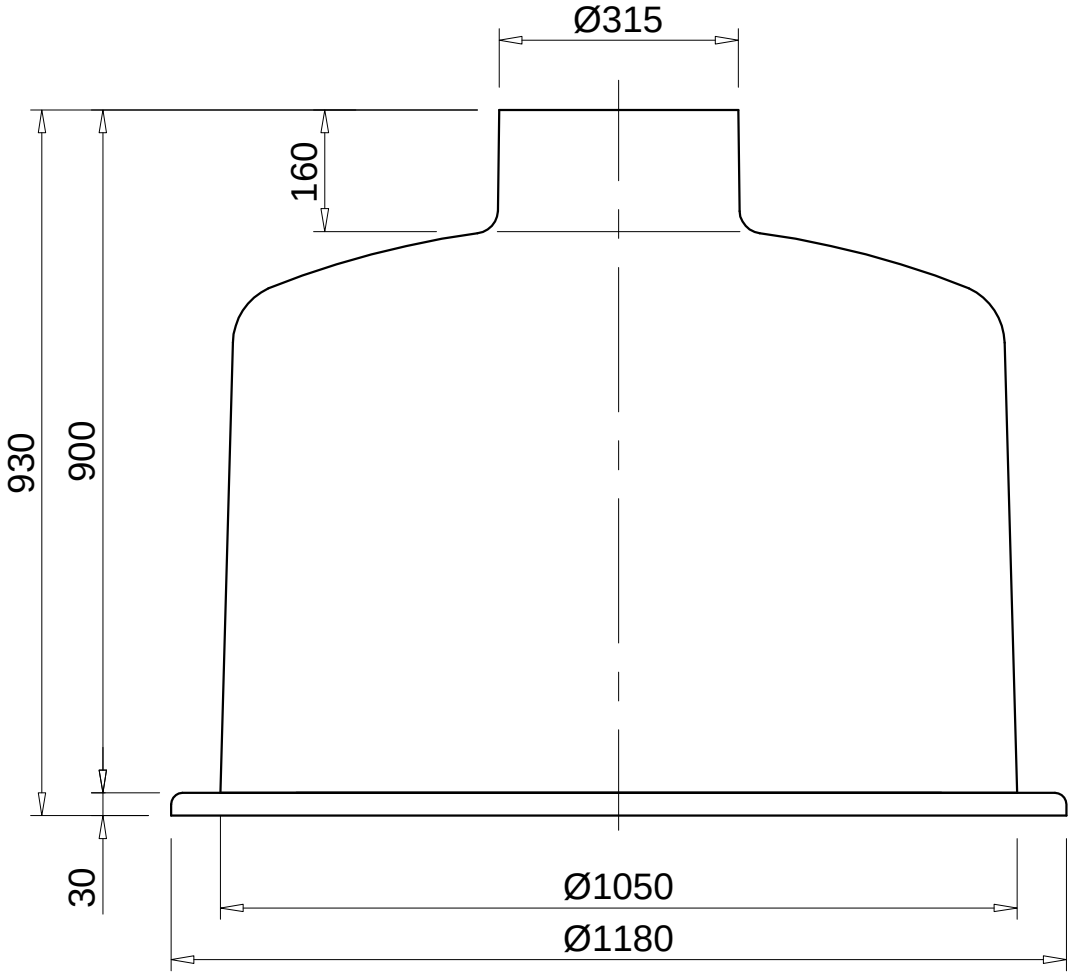

Izmēri mm. Augstuma līmeņi m.

	Dat.	Izmaiņas
A		
B		
C		
D		
E		
F		
G		

Scan—Plast

Izstrādājums: SP Sūkņu aka SP 1000

Ø1000x 930, 575 litri

Mērogs		Dat.	Par.
1:10	Izstr.	28.04.14	E T
	Pārb.		
	Apst.		

Nomainīts:

Nr. W020-05-050 Lapa Lapas 1

Nomainīts ar:

Klienta rasējums

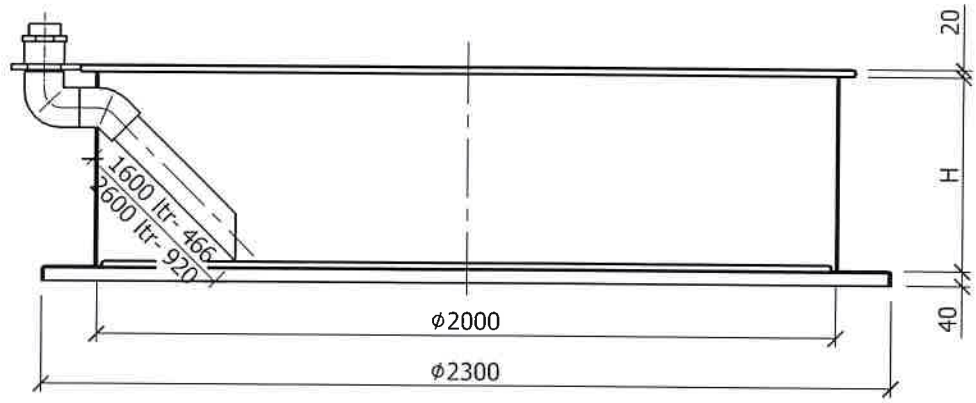

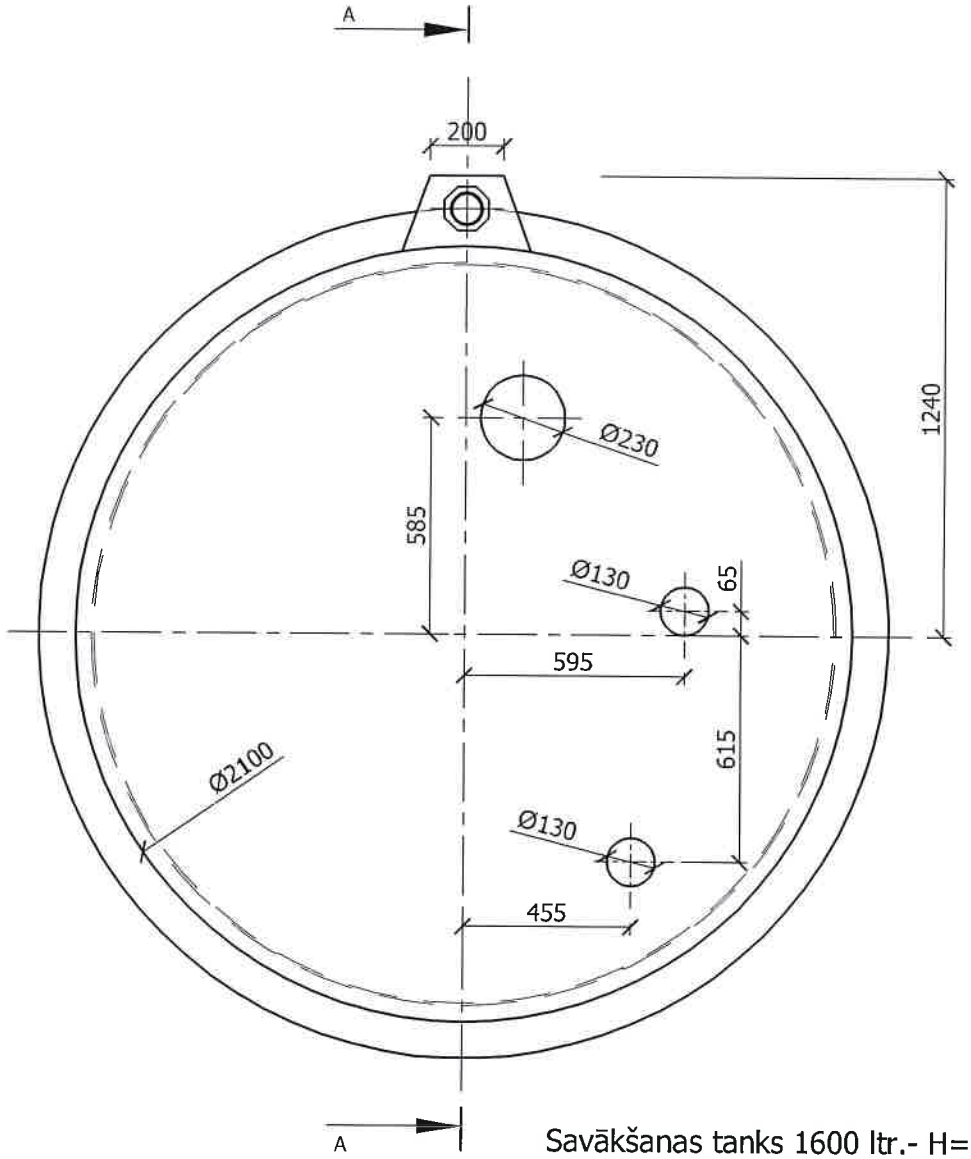

Savākšanas tanks 1600 ltr.- H= 525 mm
Savākšanas tanks 2600 ltr.- H= 845 mm

Izmēri mm. Augstuma līmeņi m.

	Dat.	Izmaiņas		Mērogs		Dat.	Par.
A			Scan–Plast	1:20	Izstr.	20.12.18	ET
B					Pārb.		
C					Apst.		
D			Izstrādājums: Tualetes kabīne NATURET III Savākšanas tanks 1600/ 2600 ltr. ar izsūkšanas cauruli	Nomainīts:			
E				Nr. W030-09-010		Lapas 1	
F						Lapa 1	
G				Nomainīts ar:			

Formāts A4